Ficha Técnica

Prensaestopas cónico, rosca PG, junta de rosca pequeña, niquelado
Referencia: 2082217

Prensaestopas con racores intermedios hexagonales forma C4 según DIN 46320 con rosca de conexión PG según DIN 40430.

Anillo de presión de acero, electrogalvanizado y pasivado transparente.

Con empaquetadura de NR/SBR.

Grado de protección: con anillo de sellado de rosca de conexión IP65, sin anillo de sellado de rosca de conexión IP54.

Con empaquetadura simple, con diámetro interior pequeño.

* Precios según anotación DEL.

CE IP 54 IP 65 Pg

CuZn 37 Latón

N niquelado

Datos maestros

Referencia	2082217
Denominación 1	Prensaestopas
Fabricante	OBO
Dimensión	PG21
Material	Latón
Superficie Norma superficies	niquelado
Unidad VK más pequeña	25
Cantidad	Pieza
Peso	4,55 kg
Unidad de peso	kg/100 u

Ficha Técnica

Prensaestopas cónico, rosca PG, junta de rosca pequeña, niquelado
Referencia: 2082217

Dimensiones

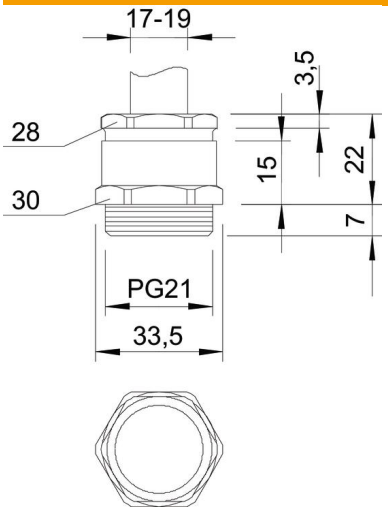

Medida E	33,5 mm
Medida L	22 mm
Medida L máx.	22 mm
Medida L1	7 mm
Medida L2	15 mm
Medida L3	3,5 mm

Datos técnicos

Tipo de junta	Junta tórica
Protección de torsión	no
Sellado D máx.	19 mm
Sellado D mín.	17 mm
protegido contra explosiones	no
Racor de cable plano	no
Para zona Ex	Sin
Rosca	Pg 21
Tipo de rosca	PG
Largo de la rosca	7 mm
Reforzado con fibra de vidrio	no
Libre de halógenos	no
Empaquetadura múltiple	no
Con contratuerca	no
A prueba de impactos	no
Ancho de llave 1	30 mm
Ancho de llave 2	28 mm
Clase de protección	IP54
Posibilidad de descarga de tracción	no