Ficha Técnica

Prensaestopas cónico, rosca PG, junta de rosca pequeña, niquelado
Referencia: 2082489

Prensaestopas con racores intermedios hexagonales forma C4 según DIN 46320 con rosca de conexión PG según DIN 40430.

Anillo de presión de acero, electrogalvanizado y pasivado transparente.

Con empaquetadura de NR/SBR.

Grado de protección: con anillo de sellado de rosca de conexión IP65, sin anillo de sellado de rosca de conexión IP54.

Con empaquetadura simple, con diámetro interior pequeño.

* Precios según anotación DEL.

CE IP 54 IP 65 Pg

CuZn 37 Latón

N niquelado

Datos maestros

Referencia	2082489
Denominación 1	Prensaestopas
Fabricante	OBO
Dimensión	PG48
Material	Latón
Superficie Norma superficies	niquelado
Unidad VK más pequeña	5
Cantidad	Pieza
Peso	30,05 kg
Unidad de peso	kg/100 u

Ficha Técnica

Prensaestopas cónico, rosca PG, junta de rosca pequeña, niquelado
Referencia: 2082489

Dimensiones

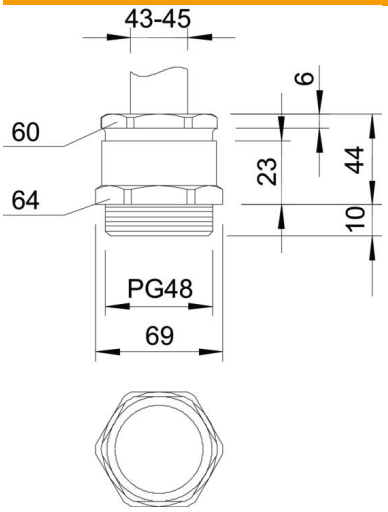

Medida E	69 mm
Medida L	44 mm
Medida L máx.	44 mm
Medida L1	10 mm
Medida L2	23 mm
Medida L3	6 mm

Datos técnicos

Tipo de junta	Junta tórica
Protección de torsión	no
Sellado D máx.	45 mm
Sellado D mín.	43 mm
protegido contra explosiones	no
Racor de cable plano	no
Para zona Ex	Sin
Rosca	Pg 48
Tipo de rosca	PG
Largo de la rosca	10 mm
Reforzado con fibra de vidrio	no
Libre de halógenos	no
Empaquetadura múltiple	no
Con contratuerca	no
A prueba de impactos	no
Ancho de llave 1	64 mm
Ancho de llave 2	60 mm
Clase de protección	IP54
Posibilidad de descarga de tracción	no