# Ficha Técnica

## Reducción, rosca métrica

## Referencia: 2089505

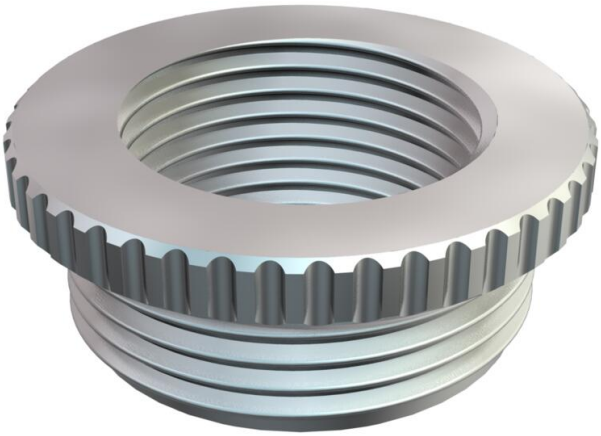

Reducción (parte H) similar a DIN 46320, con rosca métrica según EN 60423 o ISO 68.
* Precios según anotación DEL.

CE M

CuZn 37 Latón

N niquelado

### Datos maestros

| | |
|---|---|
| Referencia | 2089505 |
| Tipo | 167 R MS M16-12 |
| Denominación 1 | Reducción |
| Fabricante | OBO |
| Dimensión | M16-M12 |
| Material | Latón |
| Superficie | niquelado |
| Norma superficies | |
| Unidad VK más pequeña | 50 |
| Cantidad | Pieza |
| Peso | 0,88 kg |
| Unidad de peso | kg/100 u |
| Huella de CO (GWP) Cradle-to-Gate | 0,0014 kg COe / 1 Unidad |

# Ficha Técnica

## Reducción, rosca métrica

## Referencia: 2089505

### Dimensiones

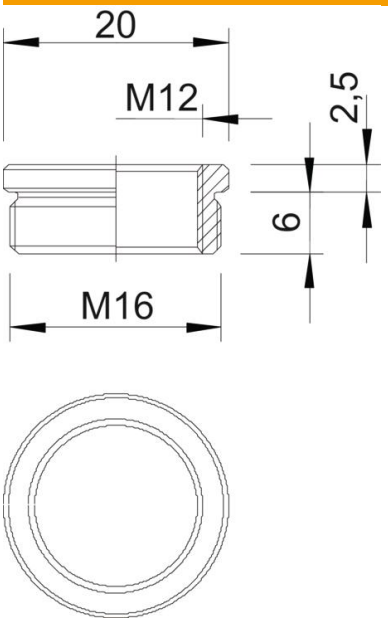


| | |
|---|---|
| Medida D | 20 mm |
| Medida L1 | 6 mm |
| Medida L2 | 2,5 mm |

### Datos técnicos

| | |
|---|---|
| protegido contra explosiones | no |
| Tipo de rosca exterior | Métrico |
| Tipo de rosca interior | Métrico |
| Largo de la rosca | 6 mm |
| Medida de rosca métrica exterior | 16 |
| Medida de rosca métrica interior | 12 |
| Niquelado | sí |