# Ficha Técnica

## Tapón roscado, rosca métrica

## Referencia: 2090554

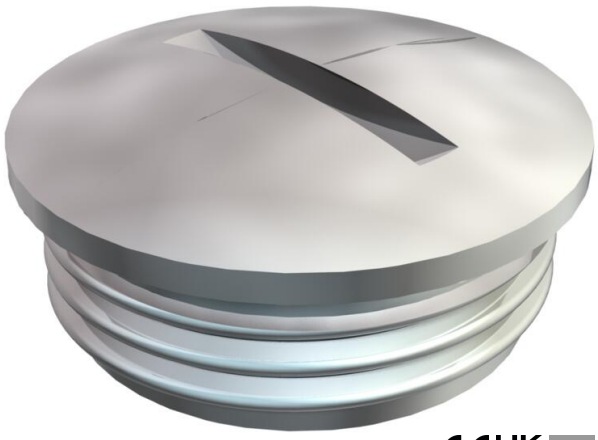

Tornillo de cierre N según DIN 46320, con rosca métrica según DIN EN 60423 o ISO 68.

En combinación con junta tipo 107, 170 o 171, grado de protección IP 68 (5 bar/ 1 h).

La junta no se encuentra incluida en el volumen de suministro.

* Precios según anotación DEL.

CE UKCA M

CuZn 37 Latón

N niquelado

### Datos maestros

| | |
|---|---|
| Referencia | 2090554 |
| Tipo | 168 MS M25 |
| Denominación 1 | Tapón roscado |
| Fabricante | OBO |
| Dimensión | M25 |
| Material | Latón |
| Superficie | niquelado |
| Norma superficies | |
| Unidad VK más pequeña | 50 |
| Cantidad | Pieza |
| Peso | 1,85 kg |
| Unidad de peso | kg/100 u |
| Huella de CO (GWP) Cradle-to-Gate | 0,0469 kg COe / 1 Unidad |

# Ficha Técnica

## Tapón roscado, rosca métrica

## Referencia: 2090554

### Dimensiones

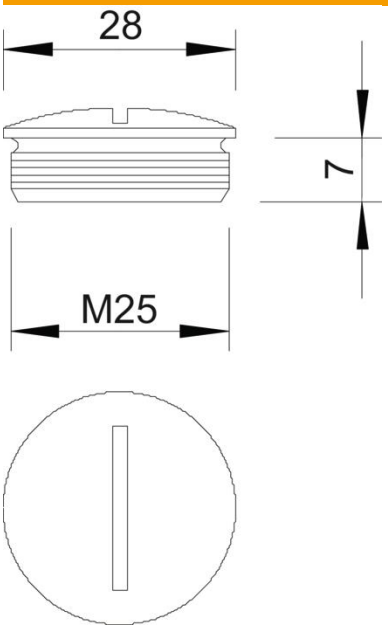


| | |
|---|---|
| Longitud | 27 mm |
| Ancho | 27 mm |
| Altura | 11 mm |
| Medida D | 27 mm |
| Medida L | 7 mm |

### Datos técnicos

| | |
|---|---|
| protegido contra explosiones | no |
| Para zona Ex con gas | Sin |
| Para zona Ex con polvo en suspensión | Sin |
| Rosca | M25 x 1,5 |
| Tipo de rosca | Métrico |
| Tamaño nominal de rosca métrica/PG | 25 |
| Paso de rosca | 1,5 mm |
| Reforzado con fibra de vidrio | no |
| Libre de halógenos | no |
| A prueba de impactos | no |
| Clase de protección | IP68 |