Ficha Técnica

Contratuerca, rosca PG

Referencia: 2091070

Contratuercas, parte M según DIN 46320 con rosca PG según DIN 40430.
* Precios según anotación DEL.

CE Pg

CuZn 37 Latón

N niquelado

Datos maestros

Referencia	2091070
Tipo	169 MS PG 7
Denominación 1	Contratuerca
Fabricante	OBO
Dimensión	PG7
Material	Latón
Superficie	niquelado
Norma superficies	
Unidad VK más pequeña	100
Cantidad	Pieza
Peso	0,18 kg
Unidad de peso	kg/100 u
Huella de CO (GWP) Cradle-to-Gate	0,0049 kg COe / 1 Unidad

Ficha Técnica

Contratuerca, rosca PG

Referencia: 2091070

Dimensiones

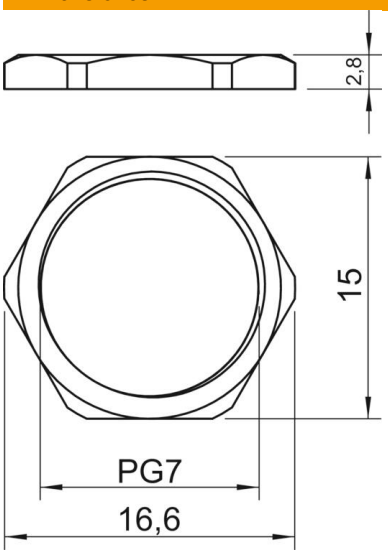

Medida E	16,6 mm
Medida L	2,8 mm

Datos técnicos

Rosca	Pg_7
Tipo de rosca	PG
Tamaño nominal de rosca métrica/PG	7
Reforzado con fibra de vidrio	no
Libre de halógenos	no
A prueba de impactos	no
Ancho de llave	15