Ficha Técnica

Grapa con clavo ISO tipo 2005, blanco puro

Referencia: 2225379

Grapa corta con clavo ISO

PP Polipropileno

Datos maestros

Referencia	2225379
Tipo	2005 18 RW
Denominación 1	Grapillón
Fabricante	OBO
Dimensión	5mm, L18
Color	blanco puro; RAL 9010
Material	Polipropileno
Unidad VK más pequeña	100
Cantidad	Pieza
Peso	0,064 kg
Unidad de peso	kg/100 u
Huella de CO (GWP) Cradle-to-Gate	0,0024 kg COe / 1 Unidad

Ficha Técnica

Grapa con clavo ISO tipo 2005, blanco puro

Referencia: 2225379

Dimensiones

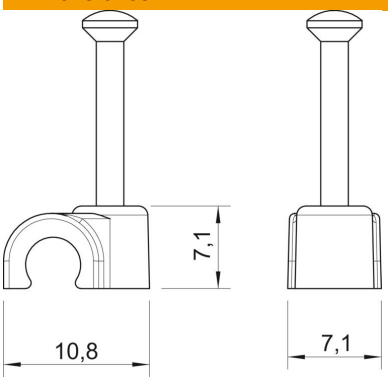

Medida B	7,1 mm
Medida H	7,1 mm
Medida L	10,8 mm

Datos técnicos

Abrazadera doble	no
Ejecución	Redondo (para conductor redondo)
para diámetro de cable	5 mm
para diámetro de clavo	2,0x18
endurecido	sí
Libre de halógenos	sí
Con clavo	sí
Longitud de clavo	18 mm
A prueba de impactos	no
Bloqueo de tubo	no