Ficha Técnica

Elemento de separación para Rd 8-10 y FL 30 mm FT

Referencia: 5336309

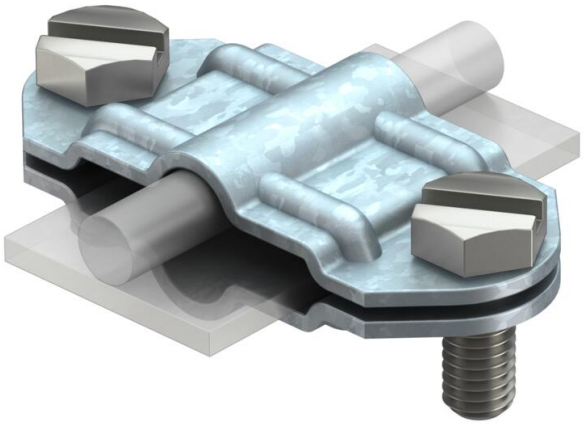

- Para adaptación de conductores redondos Rd 8-10 o conductores planos FL 30
- Con 2 tornillos de cabeza hexagonal M8 x 20 de acero inoxidable (VA)
- Corriente de cortocircuito Ik (50 Hz), tiempo 0,6 s, temp. máx. 300 °C: 8,5 kA

St	Acero
FT	Galvanizado por inmersión en caliente

Datos maestros

Referencia	5336309
Denominación 1	Elemento de separación
Fabricante	OBO
Dimensión	8-10mm
Material	Acero
Superficie	Galvanizado por inmersión en caliente
Norma superficies	DIN EN ISO 1461
Unidad VK más pequeña	20
Cantidad	Pieza
Peso	8,2 kg
Unidad de peso	kg/100 u

Ficha Técnica

Elemento de separación para Rd 8-10 y FL 30 mm FT

Referencia: 5336309

Dimensiones

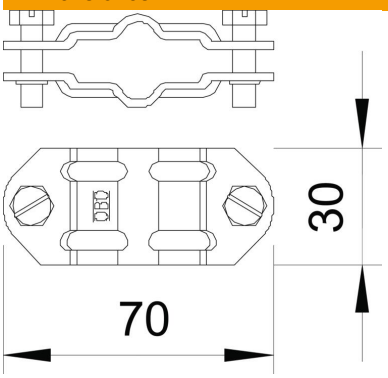

Datos técnicos

Apropiado para conexión	Otros
Ancho	Rd 8-10/FL30 x Rd 8-10/FL30 mm
Conector bimetálico	no
Placa intermedia	no