Ficha Técnica

Conector rápido, tapa Rd 8-10 mm VA

Referencia: 5311554

- Para conductores redondos Rd 8-10
- Apropiado para tornillos M10

A2 Acero inoxidable 1.4301

Datos maestros

Referencia	5311554
Denominación 1	Conector rápido
Denominación 2	parte activa
Fabricante	OBO
Dimensión	40x40mm
Material	Acero inoxidable 1.4301
Unidad VK más pequeña	100
Cantidad	Pieza
Peso	3,13 kg
Unidad de peso	kg/100 u

Ficha Técnica

Conector rápido, tapa Rd 8-10 mm VA

Referencia: 5311554

Dimensiones

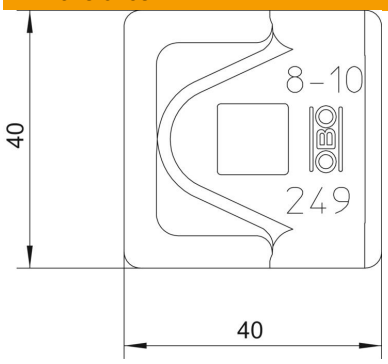

Medida A	40 mm

Datos técnicos

Ancho	Rd 8-10 mm