Ficha Técnica

Abrazadera de conexión

Referencia: 5001594

• Para la conexión del electrodo de profundidad bañado en cobre tipo 219 16 CU con cables/ conductores redondos de 16 mm2 a 70mm2
• Borne tipo A

CuSn Bronce rojizo

Datos maestros

Referencia	5001594
Tipo	2745 16 70
Denominación 1	Abrazadera de conexión
Denominación 2	para RD16 / 70
Fabricante	OBO
Dimensión	24x37x24
Material	Bronce rojizo
Unidad VK más pequeña	10
Cantidad	Pieza
Peso	6,4 kg
Unidad de peso	kg/100 u

Ficha Técnica

Abrazadera de conexión

Referencia: 5001594

Dimensiones

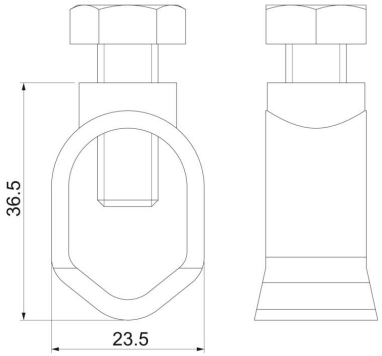

Datos técnicos

Conexión	Conductor redondo*
Forma constructiva	Manguito de conexión
Ancho	Rd 14,2 mm
Placa intermedia	no