Ficha Técnica

Manguito de unión Quick-Pipe, gris claro

Referencia: 2154085

Manguito de unión para tubos de plástico para la instalación eléctrica para crear conexiones longitudinales. Apto para tubo Quick-Pipe o tubos corrugados. Cierre y apertura sin herramientas. Utilizable en el margen de temperatura de -25 ºC a +60 °C.

IP 44 M

PP Polipropileno

Datos maestros

Referencia	2154085
Denominación 1	Manguito de unión Quick-Pipe
Fabricante	OBO
Dimensión	M25
Color	Gris claro, RAL 7035
Material	Polipropileno
Unidad VK más pequeña	10
Cantidad	Pieza
Peso	0,823 kg
Unidad de peso	kg/100 u
Huella de CO (GWP) Cradle-to-Gate	0,0463 kg COe / 1 Unidad

Ficha Técnica

Manguito de unión Quick-Pipe, gris claro

Referencia: 2154085

Dimensiones

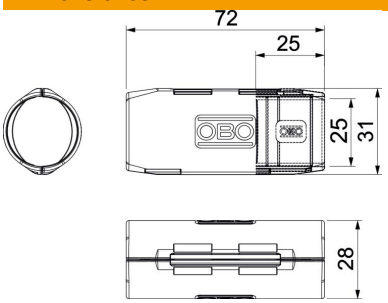

Medida B	31 mm
Medida d	25 mm
Medida L	72 mm
Medida L1	25 mm

Datos técnicos

Tamaño	M25
Libre de halógenos	sí
Superficie pulida	no
Rango de temperatura máx.	60 °C
Rango de temperatura	0 °C