Ficha Técnica

Arandela F

Referencia: 3402479

Arandela para la aplicación universal.

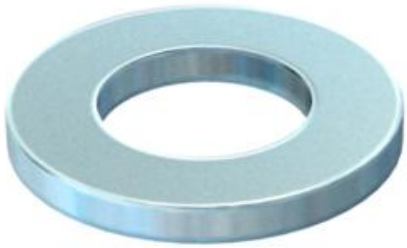

CE

St	Acero
F	galvanizado en caliente

Datos maestros

Referencia	3402479
Tipo	966 M12 F
Denominación 1	Arandela
Denominación 2	según DIN 125/A
Fabricante	OBO
Dimensión	M12
Color	zinc
Material	Acero
Superficie	Galvanizado en caliente
Norma superficies	DIN 267, Teil 10
Unidad VK más pequeña	100
Cantidad	Pieza
Peso	0,62 kg
Unidad de peso	kg/100 u
Huella de CO (GWP) Cradle-to-Gate	0,0171 kg COe / 1 Unidad

Dimensiones

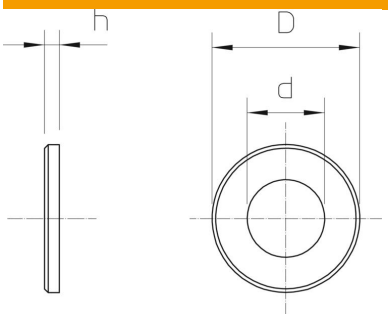

Espesor de chapa	0,1 in
Medida D	0,94 in
Medida d	0,53 in
Medida d	13,5 mm
Medida d máx.	24 mm
Medida d mín.	24 mm
Medida h	2,5 mm

Ficha Técnica

Arandela F

Referencia: 3402479

Datos técnicos

Rosca	M12
Diámetro del agujero	13 mm
Grosor del material	2,5 mm
Forma del orificio	redondo