Ficha Técnica

Arandela F

Referencia: 3402444

Arandela para la aplicación universal.

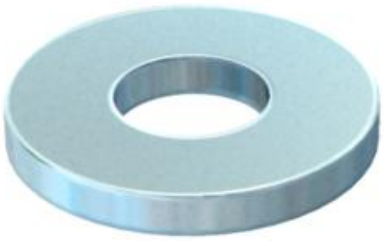

CE

St	Acero
F	galvanizado en caliente

Datos maestros

Referencia	3402444
Tipo	966 M6 F
Denominación 1	Arandela
Denominación 2	según DIN 125/A
Fabricante	OBO
Dimensión	M6
Color	zinc
Material	Acero
Superficie	Galvanizado en caliente
Norma superficies	DIN 267, Teil 10
Unidad VK más pequeña	100
Cantidad	Pieza
Peso	0,098 kg
Unidad de peso	kg/100 u
Huella de CO (GWP) Cradle-to-Gate	0,0029 kg COe / 1 Unidad

Ficha Técnica

Arandela F

Referencia: 3402444

Dimensiones

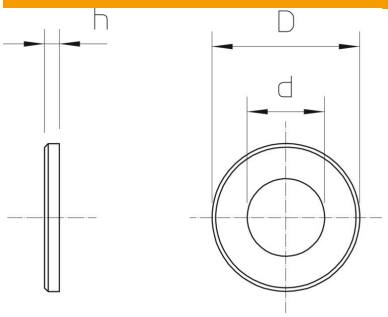

Espesor de chapa	0,06 in
Medida D	0,47 in
Medida d	0,26 in
Medida d	6,6 mm
Medida d máx.	12 mm
Medida d mín.	12 mm
Medida h	1,6 mm

Datos técnicos

Rosca	M6
Diámetro interno	6,4 mm
Diámetro del agujero	6,4 mm
Grosor del material	1,6 mm
Forma del orificio	redondo