Ficha Técnica

Arandela F

Referencia: 3402452

Arandela para la aplicación universal.

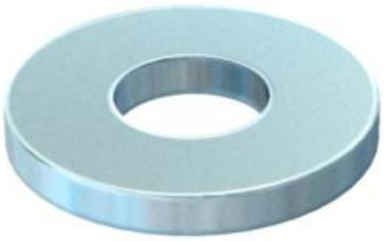

St	Acero
F	galvanizado en caliente

Datos maestros

Referencia	3402452
Tipo	966 M8 F
Denominación 1	Arandela
Denominación 2	según DIN 125/A
Fabricante	OBO
Dimensión	M8
Color	zinc
Material	Acero
Superficie	Galvanizado en caliente
Norma superficies	DIN 267, Teil 10
Unidad VK más pequeña	100
Cantidad	Pieza
Peso	0,177 kg
Unidad de peso	kg/100 u
Huella de CO (GWP) Cradle-to-Gate	0,0056 kg COe / 1 Unidad

Ficha Técnica

Arandela F

Referencia: 3402452

Dimensiones

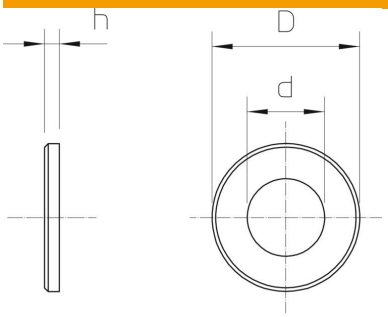

Espesor de chapa	0,06 in
Medida D	0,63 in
Medida d	0,35 in
Medida d	9 mm
Medida d máx.	16 mm
Medida d mín.	16 mm
Medida h	1,6 mm

Datos técnicos

Rosca	M8
Diámetro interno	8,4 mm
Diámetro del agujero	8,4 mm
Grosor del material	1,6 mm
Forma del orificio	redondo