Ficha Técnica

Tornillo de gancho ZL

Referencia: 1148064

Tornillo de gancho para utilizar con perfiles CM3015, CM3518 y AM3518

17

St Acero

ZL Lámina de cinc

Datos maestros

Referencia	1148064
Tipo	ACMHB M8x60 ZL
Denominación 1	Tornillo deslizante
Denominación 2	para perfiles, medias
Fabricante	OBO
Dimensión	M8x60mm
Material	Acero
Superficie Norma superficies	Lámina de cinc
Unidad VK más pequeña	25
Cantidad	Pieza
Peso	4,65 kg
Unidad de peso	kg/100 u
Huella de CO (GWP) Cradle-to-Gate	0,0057 kg COe / 1 Unidad

Ficha Técnica

Tornillo de gancho ZL

Referencia: 1148064

Dimensiones

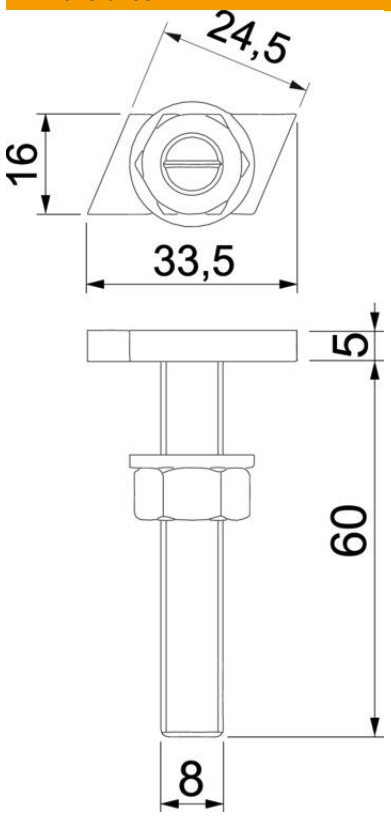

Longitud	33,5 mm
Ancho	16 mm
Altura	5 mm
Medida L	60 mm

Datos técnicos

Apropiado para carril de montaje	sí
Rosca	M 8 x 60mm
Rosca métrica	8