# Ficha Técnica

## Barra de anclaje AML3518, ranura de 16,5 mm, FT, perforado

## Referencia: 1112755

Perfil en C central para el cableado, en combinación con abrazaderas sobre perfil con patillas tipo cabeza de martillo. También utilizable como construcción suspendida para sistemas portacables

16,5 H E30 E90

St Acero

FT Galvanizado por inmersión en caliente

### Datos maestros

| | |
|---|---|
| Referencia | 1112755 |
| Denominación 1 | Perfil |
| Denominación 2 | perfor., ancho ranura 16,5mm |
| Fabricante | OBO |
| Dimensión | 1000x35x18 |
| Material | Acero |
| Superficie | Galvanizado por inmersión en caliente |
| Norma superficies | DIN EN ISO 1461 |
| Unidad VK más pequeña | 1 |
| Cantidad | Metro |
| Peso | 122 kg |
| Unidad de peso | kg/100 m |
| Huella de CO (GWP) Cradle-to-Gate | 2,5039 kg COe / 1 Metro |

# Ficha Técnica

## Barra de anclaje AML3518, ranura de 16,5 mm, FT, perforado

## Referencia: 1112755

### Dimensiones

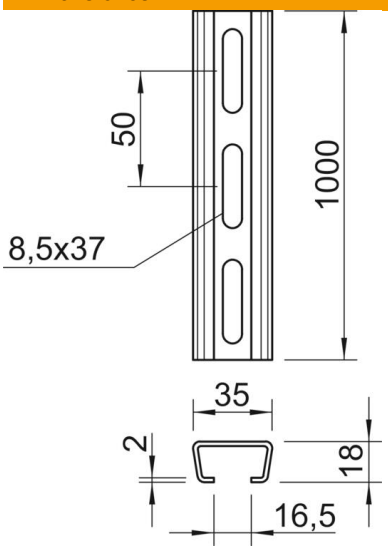


| | |
|---|---|
| Longitud | 1.000 mm |
| Ancho | 35 mm |
| Altura | 18 mm |
| Medida L | 1.000 mm |

### Datos técnicos

| | |
|---|---|
| Seccionable | no |
| Tipo de perforación | Dorso perforado |
| Versión | Perfil simple |
| Distancia central entre orificios | 50 mm |
| Mantenimiento de función | sí |
| Grosor del material | 2 mm |
| Con perforación | sí |
| Con dentado | no |
| Forma de perfil | C = perfil |
| Ancho de ranura | 16,5 mm |
| Statischer Wert A | 1,01 cm² |
| Statischer Wert Iy | 0,44 cm |
| Statischer Wert Iz | 1,84 cm |
| Statischer Wert Wy | 0,42 cm² |
| Statischer Wert Wz | 1,05 cm² |