Ficha Técnica

Escuadra para pared y perfil AW 30 FT

Referencia: 6419747

Escuadra de pared/perfil de cargas medias con cabeza para perfil soldada. Fijación de la escuadra en el perfil en U a partir de un ancho de 400 mm usando tornillo de cabeza hexagonal a ambos lados del soporte. Utilice para ello la pieza distanciadora adecuada.

St Acero

FT Galvanizado por inmersión en caliente

Datos maestros

Referencia	6419747
Denominación 1	Escuadra de pared/perfil
Denominación 2	con cabeza soldada
Fabricante	OBO
Dimensión	B310mm
Color	zinc
Material	Acero
Superficie	Galvanizado por inmersión en caliente
Norma superficies	DIN EN ISO 1461
Unidad VK más pequeña	1
Cantidad	Pieza
Peso	63 kg
Unidad de peso	kg/100 u
Huella de CO (GWP) Cradle-to-Gate	0,6065 kg COe / 1 Unidad

Ficha Técnica

Escuadra para pared y perfil AW 30 FT

Referencia: 6419747

Dimensiones

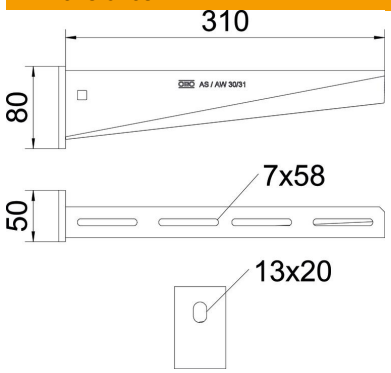

Longitud	50 mm
Ancho	310 mm
Altura	80 mm
Medida A	50 mm
Medida B	310 mm
Medida H	80 mm

Datos técnicos

Versión	Escuadra de pared/perfil
Artículo EPD	sí
F en kN	3 kN
Mantenimiento de función	sí
Diámetro del agujero	13 mm
Acero inoxidable, barnizado	no
Ángulo máx.	90 mm
Ángulo mín.	90 mm

Cargas

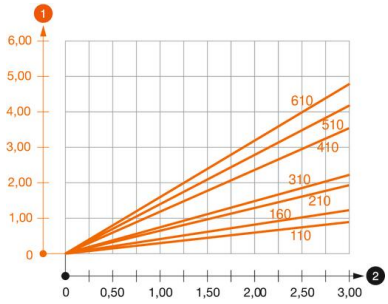

Diagrama de carga escuadra AW 30

1. Flexión de la punta de la escuadra en caso de la carga de escuadra admisible.
2. Carga admisible de la escuadra kN sin carga humana

— La curva de carga con longitudes de escuadra en mm

Valor característico de carga del taco para escuadra de pared y perfil AW 30

Fijación a pared									
	Carga máxima [kN]								
	Ancho de la escuadra [mm]								
Taco tipo	110	160	210	310	410	510	560	610	710
BZ3 10x90/0-30	3,00	2,10	-	-	-	-	-	-	-
BZ3 12x110/0-35	-	-	3,00	2,71	2,07	2,02	1,98	1,98	1,51
#	* Valores con anchura de bandeja 600								

Die angegebenen Werte basieren auf gerissenem Beton der Festigkeitsklasse C20/25. Die Einbaubedingungen der ETA-Zulassung (Dübel) sind zu beachten!

Valores de carga para AW 30 en el perfil colgante

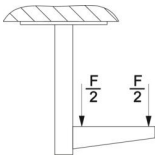

	Carga máxima F tot. en kN			
	Longitud de la escuadra en mm			
Perfil	100	200	300	400
US 3 K/ 20 - 60	2,1	1,8	1,3	1,3
US 3 K/ 70 - 120	1,8	1,5	1,3	1,3
US 5 K/ 20 - 60	2,4	2,0	1,8	2,5
US 5 K/ 70 - 120	2,4	2,0	1,4	2,5