Ficha Técnica

Placa para salida de cables FT

Referencia: 6220142

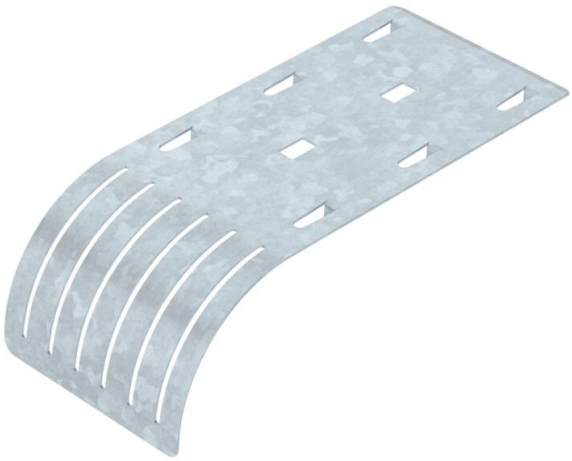

Chapa de salida de cables para bandejas de rejilla.
La placa de salida de cables permite mantener unos radios de curvatura determinados e impide, por tanto, que los cables se rompan. Se puede montar en sentido longitudinal y lateralmente; es posible ensamblar varias piezas para obtener anchuras mayores.

CE

St Acero

FT Galvanizado por inmersión en caliente

Datos maestros

Referencia	6220142
Denominación 1	Placa para salida de cables
Denominación 2	para bandeja de rejilla
Fabricante	OBO
Dimensión	192x85x51
Color	zinc
Material	Acero
Superficie	Galvanizado por inmersión en caliente
Norma superficies	DIN EN ISO 1461
Unidad VK más pequeña	10
Cantidad	Pieza
Peso	17,8 kg
Unidad de peso	kg/100 u

Ficha Técnica

Placa para salida de cables FT

Referencia: 6220142

Dimensiones

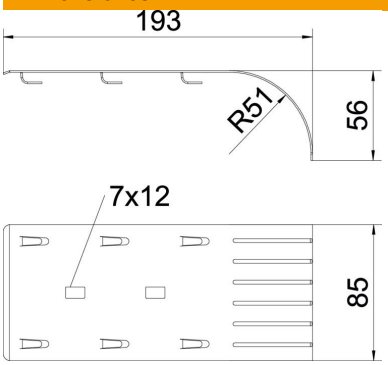

Longitud	193 mm
Ancho	85 mm
Ancho	3,47 in

Datos técnicos

Mantenimiento de función	no
Acero inoxidable, barnizado	no
Tipo vano ancho	no