Ficha Técnica

Tapa pieza en T FS

Referencia: 6038606

Tapa para pieza moldeada de pieza en T para bandejas portacables encajables y atornillables en interiores, para proteger los cables frente a daños y suciedad. Sujeción mediante pestillo giratorio premontado y fijación mediante apoyo de la tapa de tramo. Apto para todas las alturas de ala
La tapa puede utilizarse para las piezas preformadas en todas las alturas de ala de las bandejas.

St Acero

FS galvanizado en banda

Datos maestros

Referencia	6038606
Tipo	RTD 300 FS
Denominación 1	Tapa
Denominación 2	para pieza en T
Fabricante	OBO
Dimensión	B300mm
Color	zinc
Material	Acero
Superficie	Galvanizado en banda
Norma superficies	DIN EN 10346
Unidad VK más pequeña	1
Cantidad	Pieza
Peso	88 kg
Unidad de peso	kg/100 u
Huella de CO (GWP) Cradle-to-Gate	3,2254 kg COe / 1 Unidad

Ficha Técnica

Tapa pieza en T FS

Referencia: 6038606

Dimensiones

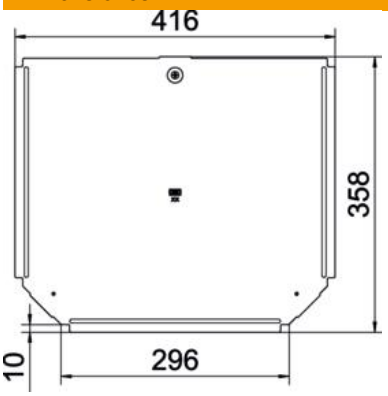

Ancho	300 mm
Espesor de chapa	0,75 mm
Medida B	300 mm

Datos técnicos

Número de cierres giratorios	1 St.
Tipo de fijación	Pasador giratorio
Apropiado para bandeja de escalera	no
Apropiado para bandeja portacables	sí
Grosor del material	0,75 mm
Acero inoxidable, barnizado	no
Rango de temperatura máx.	120 °C
Rango de temperatura	-20 °C
Tipo vano ancho	no