# Ficha Técnica

## Escuadra TP para pared o perfil A2

## Referencia: 6366148

Escuadra TP con pestañas para la fijación de bandejas de rejilla sin tornillos.
Si la escuadra se fija directamente al techo o se atornillan los perfiles contra el refuerzo frontal, debe instalarse una pieza distanciadora DS 4 por razones de estabilidad.
Sobre la escuadra TP pueden fijarse sin tornillos las bandejas de rejillas de 50 x 100 mm p. ej. GRL, GR y GRM.

| | |
|---|---|
| A2 | Acero inoxidable 1.4301 |
| 2B | Pulido, con tratamiento posterior |

## Datos maestros

| | |
|---|---|
| Referencia | 6366148 |
| Tipo | TPSAG 245 A2 |
| Denominación 1 | Soporte/escuadra TP |
| Denominación 2 | para bandeja de rejilla |
| Fabricante | OBO |
| Dimensión | B245mm |
| Color | acero inoxidable |
| Material | Acero inoxidable 1.4301 |
| Superficie | Pulido, con tratamiento posterior |
| Norma superficies | |
| Unidad VK más pequeña | 1 |
| Cantidad | Pieza |
| Peso | 47 kg |
| Unidad de peso | kg/100 u |
| Huella de CO2 (GWP) Cradle-to-Gate | 2,2619 kg CO2e / 1 Unidad |

# Ficha Técnica

## Escuadra TP para pared o perfil A2

## Referencia: 6366148

### Dimensiones

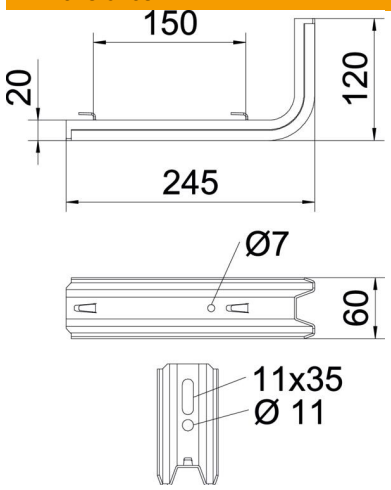


| | |
|---|---|
| Longitud | 245 mm |
| Ancho | 60 mm |
| Altura | 120 mm |
| Medida B | 60 mm |
| Medida H | 120 mm |
| Medida L | 245 mm |
| Maß W | 150 mm |

### Datos técnicos

| | |
|---|---|
| F en kN | 0,9 kN |
| Mantenimiento de función | no |
| Para ancho máx. | 200 mm |
| Para ancho mín. | 200 |
| Acero inoxidable, barnizado | no |

### Cargas

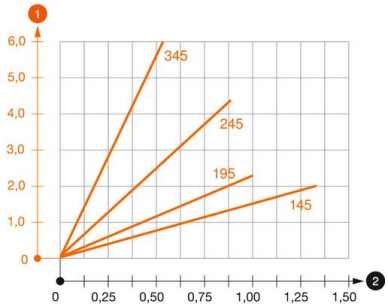


**Diagrama de carga escuadra TPSAG**

1. Flexión de la punta de la escuadra en caso de la carga de escuadra admisible.
2. Carga admisible de la escuadra kN sin carga humana
2. Distancia entre los apoyos en m

### Valor característico de carga del taco para escuadra TP

| Carga de la escuadra a un lado | | | |
|---|---|---|---|
| | Carga máxima F tot. en kN | | |
| | Longitud de la escuadra en mm | | |
| F kN | 145 | 245 | 345 |
| 2,4 | 1,50 | 0,90 | 0,55 |
| 4,3 | 1,50 | 1,20 | 0,80 |

Carga máxima F tot. = peso del cable + bandeja portacables + suspensión a techo. Las características de capacidad de carga aumentan considerablemente con la instalación en hormigón sin grietas. Los valores indicados se basan en el hormigón de la clase de resistencia C20/25.