Ficha Técnica

Abrazadera atornillada para vigas, con rosca

N.º de art. 1488074

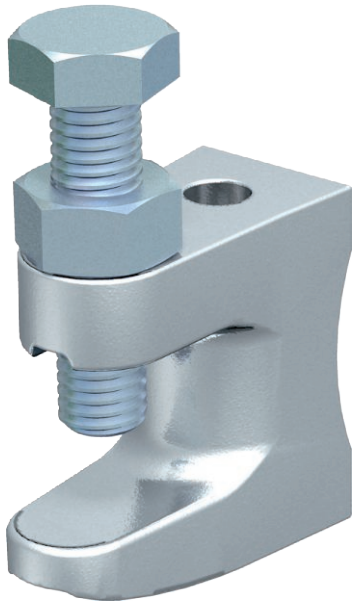

Con rosca
Máx. par de apriete: 8 Nm

TG

TG Fundición maleable

Datos maestros

Código	1488074
Tipo	FL1-G M8 TG
Denominación 1	Fijación a viga con tornillo
Denominación 2	con rosca interior M8
Dimensión	0-17mm
Material	Fundición maleable
Siglas del material	TG
Unidad VK más pequeña (VG)	50 Unidad
Peso	8,50 kg/100 u

Datos técnicos

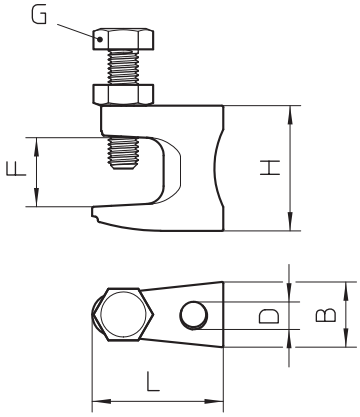

Longitud	38,00 mm
Ancho	19,00 mm
Altura	35,00 mm
B	19,00 mm
Medida F	18,00 mm
G	M8
H	35,00 mm
L	38,00 mm
Clase/componente de conexión	Rosca
Máx. par de apriete	8,00 Nm
Tipo de fijación	Atornillar
Carga máxima admisible	1,20 kN
Carga de fractura	1.200,00 N
Espesor brida	0,00 - 18,00 mm
para varilla roscada	M8
Para varilla roscada métrica	8
Tamaño de rosca M	8
Bisagra ajustable	□
Extremo de la bisagra	□