Ficha Técnica

Bandeja de escalera de amplios vanos WKLG 110 A4

Referencia: 6311225

Bandeja de escalera de vano ancho con ala lateral perforada de altura 110 mm.
Fijación de cables y tubos con abrazadera tipo 2056.

Las uniones rectas WRVL 110 se piden por separado.
Aislamiento magnético sin tapa 10 dB, con tapa 15 dB.

A4 Acero inoxidable 1.4571

2B Pulido, con tratamiento posterior

Datos maestros

Referencia	6311225
Denominación 1	Bandeja de vano ancho
Denominación 2	parte lateral perforada
Fabricante	OBO
Dimensión	110x200x6000
Color	acero inoxidable
Material	Acero inoxidable 1.4571
Superficie Norma superficies	Pulido, con tratamiento posterior
Unidad VK más pequeña	6
Cantidad	Metro
Peso	560,4 kg
Unidad de peso	kg/100 m
Huella de CO (GWP) Cradle-to-Gate	29,0225 kg COe / 1 Metro

Ficha Técnica

Bandeja de escalera de amplios vanos WKLG 110 A4

Referencia: 6311225

Dimensiones

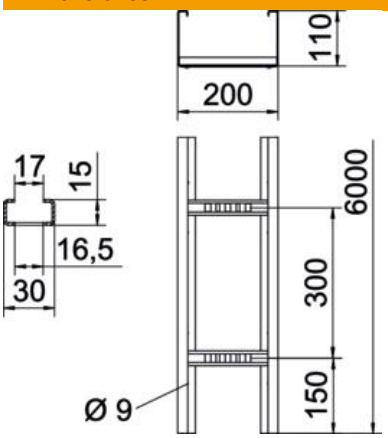

Tamaño	110 x 200
Longitud	6.000 mm
Ancho	200 mm
Altura	110 mm
Medida B	200 mm
Medida L	6.000 mm
Medida de la ranura del peldaño	17,00

Datos técnicos

Modelo de peldaños	Perfil perforado
Modelo de perfil lateral	Perfil (abierto)
Mantenimiento de función	no
Sección efectiva	186 cm²
Sección efectiva	18600 mm²
Acero inoxidable, barnizado	no
Perforación lateral	sí
Tipo vano ancho	sí
Espesor	2 mm

Ficha Técnica

Bandeja de escalera de amplios vanos WKLG 110 A4

Referencia: 6311225

Cargas

Distancias aplicables entre soportes mín.	3 m
Distancias aplicables entre soportes máx.	7 m
Distancia de sujeción 3,0 m	2,3 kN/m
Distancia de sujeción 3,5 m	1,9 kN/m
Distancia de sujeción 4,0 m	1,6 kN/m
Distancia de sujeción 4,5 m	1,33 kN/m
Distancia de sujeción 5,0 m	1,1 kN/m
Distancia de sujeción 6,0 m	0,8 kN/m
Distancia de sujeción 7,0 m	0,4 kN/m

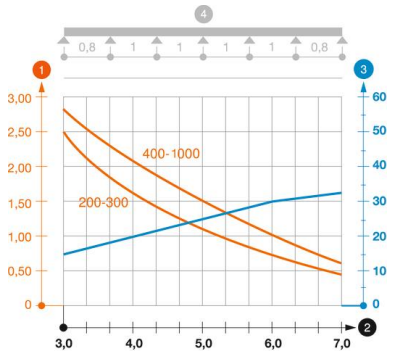

Diagrama de carga bandeja de escalera de vano ancho WKLG 110.

1. Carga de de bandejas/ bandeja de escalera admisible en kN/m sin carga humana
2. Distancia entre los apoyos en m
3. Flexión de la barra en mm a kN/m permitidos.
4. Esquema de carga para procesos de comprobación

— La curva de carga con bandejas portacables en mm

— Curva de flexión de la barra según la distancia entre apoyos