Ficha Técnica

Arandela

Referencia: 3402045

Arandela según DIN 125, tipo A para aplicación universal.

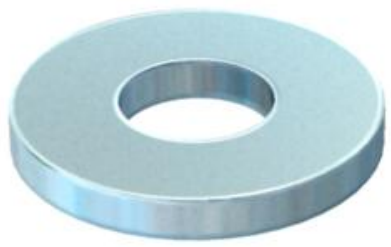

CE

St	Acero
G	electrozincado

Datos maestros

Referencia	3402045
Tipo	WS M4 D09 G
Denominación 1	Arandela
Fabricante	OBO
Dimensión	M4
Material	Acero
Superficie	electrozincado
Norma superficies	EN ISO 19598 / EN ISO 4042
Unidad VK más pequeña	100
Cantidad	Pieza
Peso	0,031 kg
Unidad de peso	kg/100 u
Huella de CO (GWP) Cradle-to-Gate	0,0014 kg COe / 1 Unidad

Dimensiones

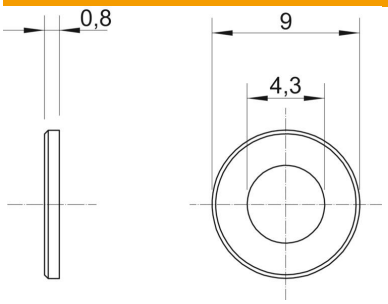

Medida d	4,3 mm
Medida d mín.	9 mm
Medida h	0,8 mm

Ficha Técnica

Arandela

Referencia: 3402045

Datos técnicos

Facetado	no
endurecido	no
Rosca	M4
Grosor del material	0,8 mm
Forma del orificio	redondo