Ficha Técnica

Llave de montaje - WZ 1058

Referencia: 7408646

Para abrir o cerrar las tapas ciegas BABF80.

CE

Datos maestros

Referencia	7408646
Tipo	WZ 1058
Denominación 1	Herramienta de elevación
Denominación 2	para BABF80
Fabricante	OBO
Unidad VK más pequeña	1
Cantidad	Pieza
Peso	62,9 kg
Unidad de peso	kg/100 u
Huella de CO2 (GWP) Cradle-to-Gate	0,787 kg CO2e / 1 Unidad
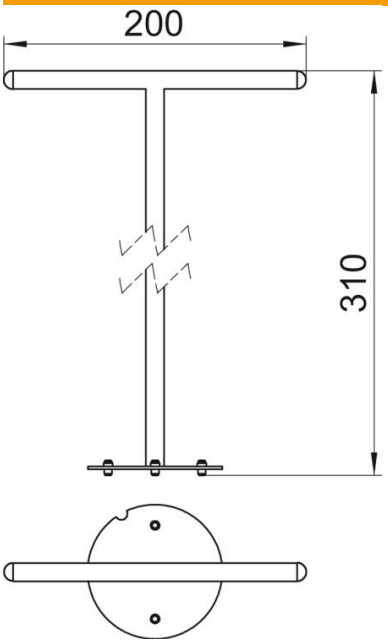
Dimensiones