Ficha Técnica

Elementos de conexión isCon®

Referencia: 5408021

- Para el conductor isCon® Basic y Professional
- Confección atornillable
- Incl. manguera retráctil y llave allen
- Probado hasta 150 kA (clase II de protección contra el rayo)

A2 Acero inoxidable 1.4301

Datos maestros

Referencia	5408021
Denominación 1	Elemento de conexión
Denominación 2	p/ cable isCon Basic+Pro
Fabricante	OBO
Dimensión	Ø20mm
Material	Acero inoxidable 1.4301
Unidad VK más pequeña	2
Cantidad	Pieza
Peso	21,5 kg
Unidad de peso	kg/100 u

Dimensiones

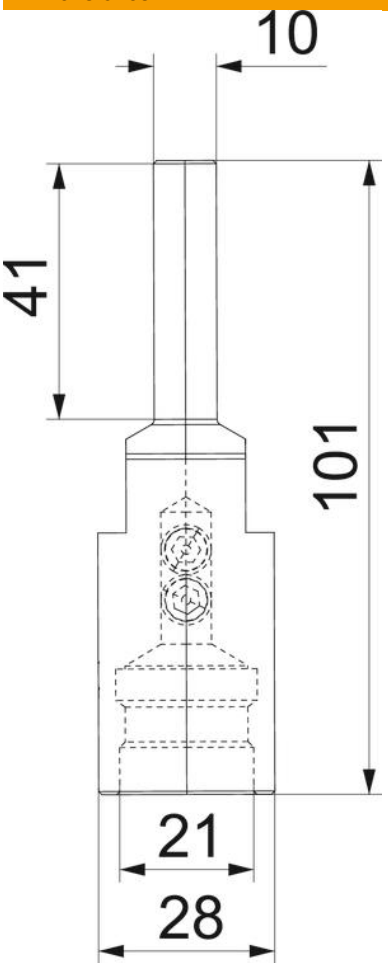

Medida d mín.	28 mm

Datos técnicos

Conducción de corriente de rayo	H1/150 kA
Ancho	20 mm
Zona de sujeción máx.	20 mm