Ficha Técnica

Grapa de fijación 605 para cargas medias, G

Referencia: 1018108



Grapas de dos pies para cables y tubos

* Los tamaños del 7 al 12 no son adecuados para utilizar con pistola de pernos.

St	Acero
G	electrozincado

Datos maestros

Referencia	1018108
Tipo	605 10 G
Denominación 1	Grapa de fijación
Denominación 2	2 pies
Fabricante	OBO
Dimensión	10mm
Material	Acero
Superficie	electrozincado
Norma superficies	EN ISO 19598 / EN ISO 4042
Unidad VK más pequeña	100
Cantidad	Pieza
Peso	0,432 kg
Unidad de peso	kg/100 ud.
Huella de CO2 (GWP) Cradle-to-Gate	0,0094 kg CO2e / 1 Unidad

Ficha Técnica

Grapa de fijación 605 para cargas medias, G

Referencia: 1018108

Dimensiones

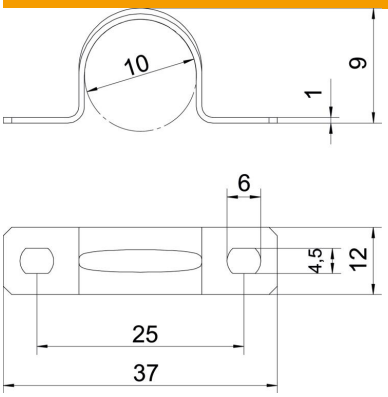

Longitud	37 mm
Ancho	12 mm
Altura	9 mm
Medida A	37 mm
Medida B	25 mm
Medida b	12 mm
Medida D	10 mm
Medida d	4,5 mm
Medida e	6 mm
Medida H	9 mm
Medida t	1 mm

Datos técnicos

Distancia hasta la pared	no
Número de cables / tubos	1
Versión	De dos tiras
Tipo de fijación	Agujero de rosca
para el diámetro	10
Apropiado para área de protección contra incendios	no
Libre de halógenos	sí
recubierto de plástico	no
Tamaño del orificio	4,5 x 6
Grosor del material	1 mm
Diámetro nominal	10 mm
Conforme a ROHS	sí
Resistente a los UV	sí