Ficha Técnica

Abrazadera 733 G

Referencia: 1362758



Abrazadera para el montaje de tubos y cables en la pared, el techo y el suelo.
Con tapa autoblocante. Fijación a través de agujero alargado.
Testado y aprobado para el mantenimiento de funciones según DIN 4102 Parte 12, clases de mantenimiento de funciones E 30 a E 90.

E30 E60 E90

St	Acero
G	electrozincado

Datos maestros

Referencia	1362758
Tipo	ASL 733 14 G
Denominación 1	Abrazadera
Denominación 2	con agujero alargado
Fabricante	OBO
Dimensión	12-14mm
Material	Acero
Superficie	electrozincado
Norma superficies	EN ISO 19598 / EN ISO 4042
Unidad VK más pequeña	25
Cantidad	Pieza
Peso	1,936 kg
Unidad de peso	kg/100 ud.
Huella de CO2 (GWP) Cradle-to-Gate	0,0585 kg CO2e / 1 Unidad

Ficha Técnica

Abrazadera 733 G

Referencia: 1362758

Dimensiones

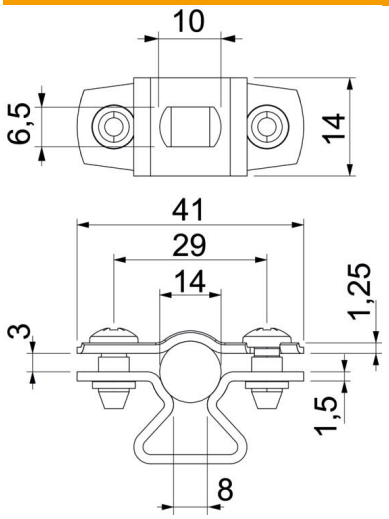

Medida A	41 mm
Medida B	29 mm
Medida b	14 mm
Medida D	14 mm
Medida d máx.	14 mm
Medida d mín.	12 mm
Medida L	10 mm
Medida s	8 mm
Medida t1 (mm)	1,25 mm
Medida t2 (mm)	1,5 mm
Medida x	3 mm

Datos técnicos

Distancia hasta la pared	sí
Número de cables / tubos	1
Versión	Cerrada
Tipo de fijación	Agujero de rosca
Mantenimiento de función	sí
para el diámetro	12 - 14
Libre de halógenos	sí
recubierto de plástico	no
Grosor del material	1,5 mm
Conforme a ROHS	sí
Rango de sujeción D máx.	14 mm
Rango de sujeción D mín.	12 mm
Resistente a los UV	sí