# Ficha Técnica

## Abrazadera atornillable para vigas, con soporte para tubos

## Referencia: 1488595

Abrazadera atornillable para vigas, para montar tubos y cables. Alojamiento de tubo cerrado en la parte inferior. Fijación a vigas de acero mediante atornillado.



CE UK CA

St Acero

ZL Lámina de cinc

### Datos maestros

| | |
|---|---|
| Referencia | 1488595 |
| Tipo | SKS 213 D40 |
| Denominación 1 | Fijación a viga con tornillo |
| Denominación 2 | c/alojamiento p/ tubos 36-40mm |
| Fabricante | OBO |
| Dimensión | 2-13mm |
| Color | zinc |
| Material | Acero |
| Superficie | Lámina de cinc |
| Norma superficies | |
| Unidad VK más pequeña | 50 |
| Cantidad | Pieza |
| Peso | 5,45 kg |
| Unidad de peso | kg/100 ud. |

# Ficha Técnica

## Abrazadera atornillable para vigas, con soporte para tubos

## Referencia: 1488595

### Dimensiones

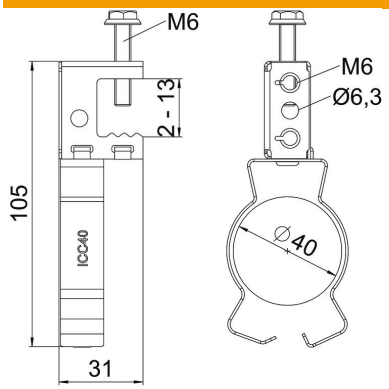


| | |
|---|---|
| Longitud | 31 mm |
| Ancho | 44 mm |
| Altura | 105 mm |
| Medida H | 105 mm |

### Datos técnicos

| | |
|---|---|
| Clase/componente de conexión | Cable/tubo |
| Tipo de fijación | Embornar |
| Carga de fractura | 0,45 kN |
| Espesor brida F máx. | 16 mm |
| Espesor brida F mín. | 2 mm |
| Diámetro del cable/tubo máx. | 40 mm |
| Diámetro del cable/tubo mín. | 36 mm |
| Conforme a ROHS | sí |
| Bisagra ajustable | no |
| Extremo de la bisagra | sí |