Ficha Técnica

Caja de derivación T 100, junta insertable

Referencia: 2007468

Caja de derivación para la conexión de cables y líneas en zonas interiores y zonas exteriores protegidas. Forma rectangular con juntas insertables en los lados y entradas ciegas en el suelo. Apropiado para el montaje en pared y techo, y el montaje en estructuras de chapa. Con la posibilidad de fijación interior y montaje mediante cúpulas esquineras. Tapa con cierre rápido, precintable. Fabricada con materiales libres de halógenos y resistentes a los rayos UV.

Caja de derivación según DIN EN 60670. Antiinflamable según DIN EN 60695-2-11, temperatura de ensayo 650 °C. Resistencia al impacto IK07 según DIN EN 50102.

HALOGEN FREE · 650° · UV RESISTANT · IP 66 · M25 · 10 mm² · 10 · 500 V · IK 07

PP Polipropileno

Datos maestros

Referencia	2007468
Tipo	T 100 SW
Denominación 1	Caja de derivación
Denominación 2	con conos
Fabricante	OBO
Dimensión	150x116x67
Color	negro grafito; RAL 9011
Material	Polipropileno
Unidad VK más pequeña	1
Cantidad	Pieza
Peso	16,5 kg
Unidad de peso	kg/100 ud.
Huella de CO2 (GWP) Cradle-to-Gate	0,7061 kg CO2e / 1 Unidad

Ficha Técnica

Caja de derivación T 100, junta insertable

Referencia: 2007468

Dimensiones

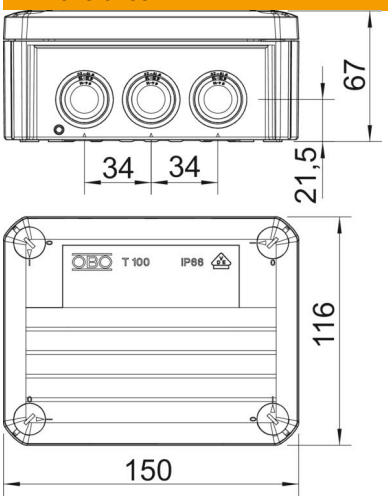

Longitud	150 mm
Ancho	116 mm
Altura	67 mm

Datos técnicos

Tubular	sí
Número de entradas	10
Tipo de entrada	Cono
Tipo de entrada	Cable
Tipo de entrada a la carcasa	Membrana escalonada separable
Tensión de aislamiento calculada Ui	500 V
Tapa	Opaco
Fijación de tapa	Atornillado
Entrada por la parte posterior	sí
Entradas	10 x M25
Modelo a prueba de explosiones	no
Antiinflamable	según la norma VDE 0471/DIN 695 parte 2-1, temperatura de ensayo 650 °C
Ejecución	Rectangular
Mantenimiento de función	Sin
Para zona Ex	Sin
Para zona Ex con gas	Sin
Para zona Ex con polvo en suspensión	Sin
Reforzado con fibra de vidrio	no
Libre de halógenos	sí
Medidas interiores	136x102x57 mm
Con apantallamiento	no
Con tapa	sí
Modo de montaje	Montaje sobre pared/techo
Sección nominal mín.	10 mm²
Tensión nominal	500 V
Precintable	sí
Conforme a ROHS	sí
Clase de protección	IP66
Grado de protección código IK	IK07

Ficha Técnica

Caja de derivación T 100, junta insertable

Referencia: 2007468

Datos técnicos

Rango de temperatura máx.	65 °C
Rango de temperatura	-25 °C
Tapa transparente	no
Resistente a la intemperie	no