Ficha Técnica

Prensaestopas, zona EX, rosca métrica, resistente UV, gris claro

Referencia: 2022901



Prensaestopas con rosca de conexión métrica de tipo con tuerca de capuchón, para cajas de derivación, carcasa, armarios de distribución en sector privado e industrial. Con descarga de tracción y labio de sellado integrado, probado según DIN EN 62444. Resistente a los UV. Clase de protección IP68. Se puede utilizar entre -20 °C y +65 °C.
Para evitar daños debidos al diferente comportamiento de los materiales, no deben combinarse materiales distintos.
Utilizar artículos de poliamida (prensaestopas) exclusivamente con accesorios de poliamida (p. ej., contratuercas, reducciones, ampliaciones, etc.). Utilizar artículos de poliestireno exclusivamente con accesorios de poliestireno.

PA Poliamida

Datos maestros

Referencia	2022901
Tipo	V-TEC VM16UV LGR
Denominación 1	Prensaestopas
Denominación 2	resistente rayos UV
Fabricante	OBO
Dimensión	M16
Color	Gris claro
Material	Poliamida
Unidad VK más pequeña	50
Cantidad	Pieza
Peso	0,59 kg
Unidad de peso	kg/100 ud.
Huella de CO2 (GWP) Cradle-to-Gate	0,0314 kg CO2e / 1 Unidad

Ficha Técnica

Prensaestopas, zona EX, rosca métrica, resistente UV, gris claro

Referencia: 2022901

Dimensiones

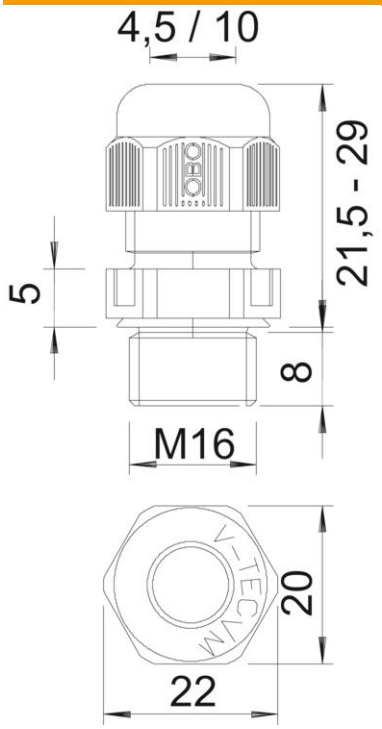

Medida E	22 mm
Medida L máx.	23,5 mm
Medida L mín.	21,5 mm
Medida L1	8 mm
Medida L2	5 mm

Datos técnicos

Tipo de junta	Junta tórica
Versión	Recto
Protección de torsión	no
Sellado D máx.	10 mm
Sellado D mín.	4,5 mm
protegido contra explosiones	no
Racor de cable plano	no
Antiinflamable	según la norma VDE 0471/DIN 695 parte 2-1, temperatura de ensayo 650 °C
Para zona Ex	Sin
Para zona Ex con gas	Sin
Para zona Ex con polvo en suspensión	Sin
Rosca	M16 x 1,5
Tipo de rosca	Métrico
Largo de la rosca	8 mm
Tamaño nominal de rosca	16
Reforzado con fibra de vidrio	no
Libre de halógenos	sí
Par de giro inestable	2 Nm
Empaquetadura múltiple	no
Con contratuerca	no
Conforme a ROHS	sí

Ficha Técnica

Prensaestopas, zona EX, rosca métrica, resistente UV, gris claro

Referencia: 2022901

Datos técnicos

A prueba de impactos	no
Ancho de llave	20
Clase de protección	IP68
Medida entre vértices hexagonal	22 mm
Prensaestopas divisibles	no
Rango de temperatura máx.	65 °C
Rango de temperatura	-20 °C
Posibilidad de descarga de tracción	sí