Ficha Técnica

Contratuerca, rosca métrica

Referencia: 2049554



Contratuerca según DIN 46319, con rosca métrica según IEC 423.
Nota: ¡Apretar moderadamente las contratuercas de poliestireno debido al peligro de que se formen fisuras por el esfuerzo!
Para evitar daños debidos al diferente comportamiento de los materiales, no deben combinarse materiales distintos.
Utilizar artículos de poliestireno (prensaestopas) exclusivamente con accesorios de poliestireno (p. ej., contratuercas, reducciones, ampliaciones, etc.). Utilizar artículos de poliamida exclusivamente con accesorios de poliamida.

HALOGEN FREE

PS Poliestirol

Datos maestros

Referencia	2049554
Tipo	116 M32 LGR PS
Denominación 1	Contratuerca
Fabricante	OBO
Dimensión	M32
Color	Gris claro, RAL 7035
Material	Poliestireno
Unidad VK más pequeña	50
Cantidad	Pieza
Peso	0,484 kg
Unidad de peso	kg/100 ud.
Huella de CO2 (GWP) Cradle-to-Gate	0,0186 kg CO2e / 1 Unidad

Ficha Técnica

Contratuerca, rosca métrica

Referencia: 2049554

Dimensiones



Medida E	46 mm
Medida L	7 mm

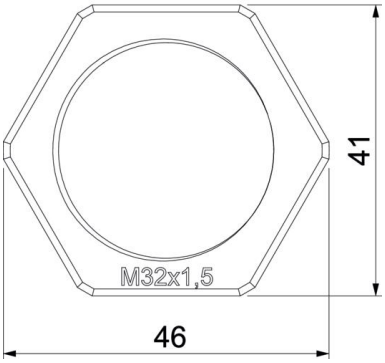

Datos técnicos

Rosca	M32 x 1,5
Tipo de rosca	Métrico
Tamaño nominal de rosca métrica/PG	32
Reforzado con fibra de vidrio	no
Libre de halógenos	sí
Conforme a ROHS	sí
A prueba de impactos	sí
Ancho de llave	41