Ficha Técnica

Abrazaderas para conducciones múltiples, gris claro

Referencia: 2255022



Versión para cargas pesadas, también adecuado para carriles con ancho de ranura de 16 ÷ 17 mm; cuerpo de abrazadera de poliamida, gris claro RAL 7035; piezas metálizas de acero, galvanizado en caliente.

HALOGEN FREE CE 16-17

PA Poliamida

Datos maestros

Referencia	2255022
Tipo	2055 24-72 LGR
Denominación 1	Abrazadera serie clip
Denominación 2	tornillo de cabeza de estrella
Fabricante	OBO
Dimensión	24-72mm
Color	Gris claro, RAL 7035
Material	Poliamida
Unidad VK más pequeña	20
Cantidad	Pieza
Peso	6,471 kg
Unidad de peso	kg/100 ud.
Huella de CO2 (GWP) Cradle-to-Gate	0,2224 kg CO2e / 1 Unidad

Ficha Técnica

Abrazaderas para conducciones múltiples, gris claro

Referencia: 2255022

Dimensiones

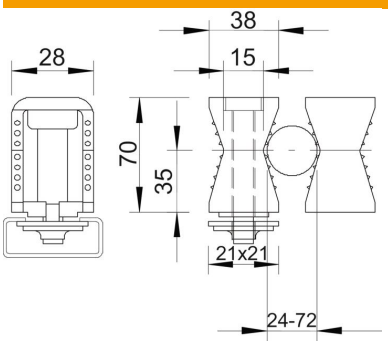

Medida B	38 mm
Medida B1	14,5 mm
Medida H	70 mm
Medida H1	37 mm

Datos técnicos

Número de cables / tubos	1
Versión	De dos tiras
Tipo de fijación	Fijación de perfiles
Para carriles con ancho de ranura (con intervalo) máx.	17 mm
Para carriles con ancho de ranura (con intervalo) mín.	16 mm
Apropiado para área de protección contra incendios	no
Libre de halógenos	sí
recubierto de plástico	no
Conforme a ROHS	sí
A prueba de impactos	no
Tor- nillo	M8 x 80
Rango de sujeción D máx.	72 mm
Rango de sujeción D mín.	24 mm
Resistente a los UV	no