Ficha Técnica

Arandela elástica A4

Referencia: 3405089

Arandela elástica según DIN 128 forma A

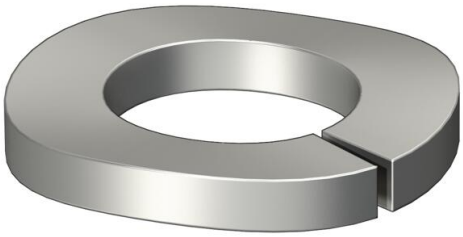

CE

A4	Acero inoxidable
2B	Pulido, con tratamiento posterior

Datos maestros

Referencia	3405089
Tipo	LWS M8 A4
Denominación 1	Arandela de seguridad
Fabricante	OBO
Dimensión	M8
Material	Acero inoxidable
Superficie Norma superficies	Pulido, con tratamiento posterior
Unidad VK más pequeña	100
Cantidad	Pieza
Peso	0,13 kg
Unidad de peso	kg/100 ud.
Huella de CO2 (GWP) Cradle-to-Gate	0,0066 kg CO2e / 1 Unidad

Dimensiones

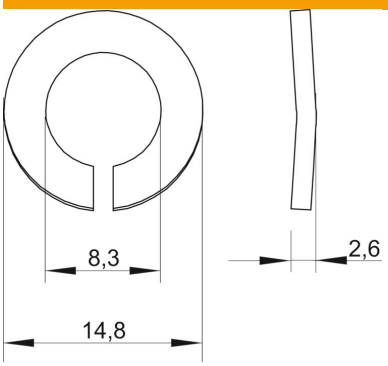

Altura	2,6 mm
Medida d	8,3 mm
Medida d máx.	14,8 mm
Medida d mín.	14,8 mm
Medida h	2,6 mm

Ficha Técnica

Arandela elástica A4

Referencia: 3405089

Datos técnicos

Rosca	M8
Conforme a ROHS	sí
Versión arandela de seguridad	ondulado