Ficha Técnica

Protección para sistemas MCR de alimentación eléctrica con señalización remota 24 V AC/DC
Referencia: 5097820



Protección contra sobretensiones/protección fina de red tipo 3 según EN 61643-11 con señalización remota

- Con señalización remota: contacto inversor sin potencial
- Apropiado para sistemas de tensión alterna y continua
- Con indicación visual de funcionamiento
- Con bornes de conexión sin tornillos de fácil montaje
- Ahorra espacio gracias a un módulo de 17,5 mm
- Conexión en estrella

Aplicación: Uso universal en carril DIN de 35 mm en armarios de distribución convencionales.

Type 3 | LPZ 2→3 | FS

Datos maestros

Referencia	5097820
Tipo	VF24-AC/DC-FS
Denominación 1	Descargador de sobretensiones
Denominación 2	con señalización remota
Fabricante	OBO
Dimensión	24V AC
Unidad VK más pequeña	1
Cantidad	Pieza
Peso	7,58 kg
Unidad de peso	kg/100 ud.
Huella de CO2 (GWP) Cradle-to-Gate	0,2757 kg CO2e / 1 Unidad

Ficha Técnica

Protección para sistemas MCR de alimentación eléctrica con señalización remota 24 V AC/DC
Referencia: 5097820

Dimensiones

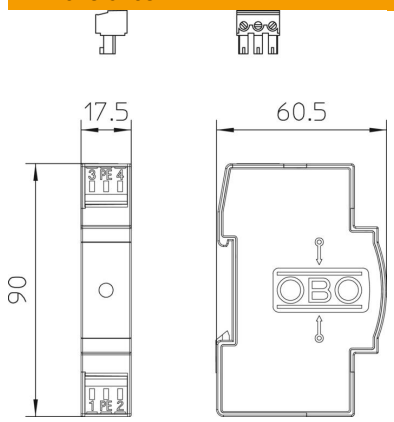

Datos técnicos

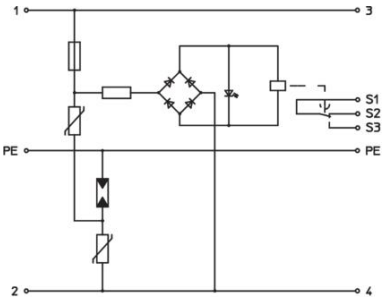

Tiempo de reacción	<25 ns
Con riesgo de emisión de chispas	no
Modelo de polos	2
Ancho de construcción en divisiones (TE, 17,5 mm)	1
Temperatura de servicio máx.	80 °C
Temperatura de servicio mín.	-40 °C
Señalización remota	sí
Contactos FM	Contacto inversor
Máxima tensión de funcionamiento CA	34 V
Máxima tensión de funcionamiento CC	46 V
Sección transversal de conductor rígido (unifilar/multifilar) máx.	2,5 mm²
Sección transversal de conductor rígido (unifilar/multifilar) mín.	0,14 mm²
LPZ	2→3
Máx. protección contra sobrecorrientes del lado de la red	16
Máx. protección previa por fusibles	16 A
Máxima corriente de descarga (8/20 µs)	2 kA
Modo de montaje	Raíl simétrico 35 mm
Intensidad nominal de descarga (8/20 µs)	0,7 kA
Tensión nominal CA (50 / 60 Hz)	24 V
Estructura de red	Otros
Corriente nominal (terminal de entrada/salida)	20 A
Número de polos	3
Categoría de pruebas tipo 3	sí
Conforme a ROHS	sí
Clase de protección	IP20
Nivel de protección	≤0,13 kV
Nivel de protección [L-N]	≤1000

Ficha Técnica

Protección para sistemas MCR de alimentación eléctrica con señalización remota 24 V AC/DC
Referencia: 5097820

Datos técnicos

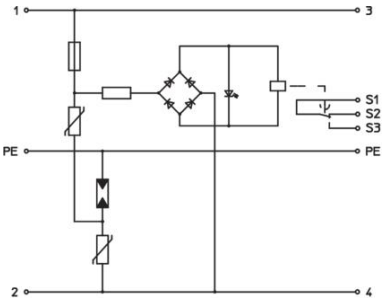

Nivel de protección conductor-conductor	<160 V
Nivel de protección conductor-tierra	<1200 V
Señalización en el dispositivo	Visual
Clasificación según la norma EN 61643-11	Tipo 3
SPD según IEC 61643-1	clase III
Rango de temperatura máx.	80 °C
Rango de temperatura	-40 °C