Ficha Técnica

Tapa con chapa estriada de curva de 90° FS

Referencia: 6049388

Tapa con chapa estriada para pieza moldeada de curva de 90° para bandejas portacables encajables y atornillables en interiores, para proteger los cables frente a daños y suciedad. Sujeción mediante pestillo giratorio premontado y apoyo de la tapa de tramo. Apto para todas las alturas de ala



CE

St Acero

FS galvanizado en banda

Datos maestros

Referencia	6049388
Tipo	RBD90 200 BKR FS
Denominación 1	Tapa estriada a cuadros
Denominación 2	para curva de 90°
Fabricante	OBO
Dimensión	B200mm
Color	zinc
Material	Acero
Superficie	Galvanizado en banda
Norma superficies	DIN EN 10346
Unidad VK más pequeña	1
Cantidad	Pieza
Peso	101 kg
Unidad de peso	kg/100 ud.

Ficha Técnica

Tapa con chapa estriada de curva de 90° FS

Referencia: 6049388

Dimensiones

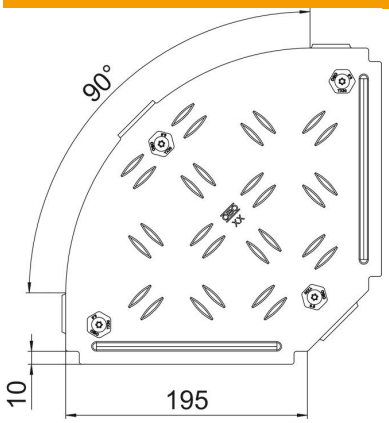

Longitud	259 mm
Ancho	259 mm
Altura	21 mm
Espesor de chapa	2 mm
Medida W	200 mm

Datos técnicos

Pliegue (ángulo)	90°
Número de cierres giratorios	4 St.
Tipo de fijación	Pasador giratorio
Mantenimiento de función	no
Apropiado para bandeja de rejilla	no
Apropiado para bandeja de escalera	no
Apropiado para bandeja portacables	sí
Cambio de dirección	Horizontal
Conforme a ROHS	sí
Acero inoxidable, barnizado	no
Extremo de la bisagra	no