Ficha Técnica

Manguito de acero inoxidable V4A

Referencia: 2046773

Accesorio: manguito sin rosca para la unión entre tubos para instalaciones eléctricas. Con pared interior sin rebabas.

E30 E90

A4 Acero inoxidable 1.4571

2B Pulido, con tratamiento posterior

Datos maestros

Referencia	2046773
Tipo	SV32W A4
Denominación 1	Manguito en acero inoxidable
Denominación 2	sin rosca
Fabricante	OBO
Dimensión	Ø32mm
Material	Acero inoxidable 1.4571
Superficie Norma superficies	Pulido, con tratamiento posterior
Unidad VK más pequeña	15
Cantidad	Pieza
Peso	7,3 kg
Unidad de peso	kg/100 u
Huella de CO (GWP) Cradle-to-Gate	0,3965 kg COe / 1 Unidad

Ficha Técnica

Manguito de acero inoxidable V4A

Referencia: 2046773

Dimensiones

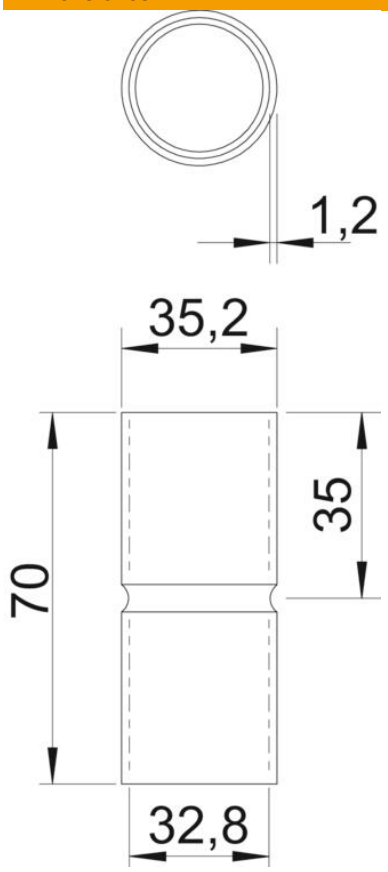

Longitud	70 mm
Medida D	34,7 mm
Medida d	32,2 mm
Medida L	70 mm
Medida l	35 mm
Medida m (mm)	M32
Medida t	1,25 mm

Datos técnicos

Versión	Clavija de enchufe
Para diámetro de tubo	32 mm
Tamaño	32
Libre de halógenos	sí
Con abertura de inspección y tapa	no
Superficie pulida	sí
Superficie pulida	no
Rango de temperatura máx.	400 °C
Rango de temperatura	-45 °C
De dos partes	no