# Ficha Técnica

## Grapa con clavo ISO tipo 2012, blanco puro

## Referencia: 2226022

Grapa corta con clavo ISO

PP Polipropileno

### Datos maestros

| | |
|---|---|
| Referencia | 2226022 |
| Tipo | 2012 35 RW |
| Denominación 1 | Grapillón |
| Fabricante | OBO |
| Dimensión | 12mm, L35 |
| Color | blanco puro; RAL 9010 |
| Material | Polipropileno |
| Unidad VK más pequeña | 100 |
| Cantidad | Pieza |
| Peso | 0,169 kg |
| Unidad de peso | kg/100 u |
| Huella de CO2 (GWP) Cradle-to-Gate | 0,006 kg COe / 1 Unidad |

# Ficha Técnica

## Grapa con clavo ISO tipo 2012, blanco puro

## Referencia: 2226022

### Dimensiones

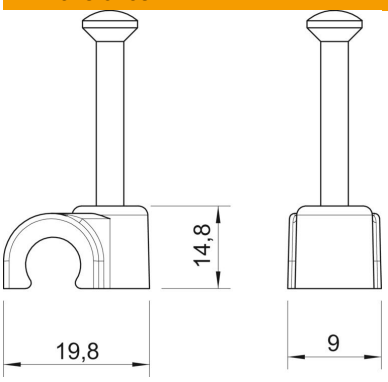


| | |
|---|---|
| Medida B | 9 mm |
| Medida H | 14,8 mm |
| Medida L | 19,8 mm |

### Datos técnicos

| | |
|---|---|
| Abrazadera doble | no |
| Ejecución | Redondo (para conductor redondo) |
| para diámetro de cable | 12 mm |
| para diámetro de clavo | 2,0x35 |
| endurecido | sí |
| Libre de halógenos | sí |
| Con clavo | sí |
| Longitud de clavo | 35 mm |
| A prueba de impactos | no |
| Bloqueo de tubo | no |