Ficha Técnica

Bandeja de escalera LG 110, 3 m VS FS

Referencia: 6216413

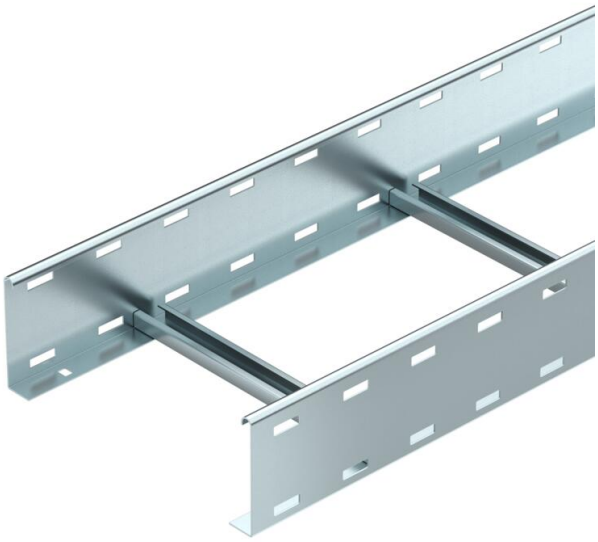

Bandeja de escalera con barra lateral perforada de ala 110 mm con peldaños de perfil en C abiertos hacia arriba, remachados.
La bandeja de escalera se suministra plegada.

La abrazadera de media caña sobre perfil BS-H... la encontrará en el sistema de bandejas de escalera vertical.
Aislamiento magnético sin tapa 10 dB, con tapa 15 dB.

St	Acero
FS	galvanizado en banda

Datos maestros

Referencia	6216413
Tipo	LG 115 VS 3 FS
Denominación 1	Bandeja de escalera
Denominación 2	perforado, con peldaño VS
Fabricante	OBO
Dimensión	110x500x3000
Color	zinc
Material	Acero
Superficie	Galvanizado en banda
Norma superficies	DIN EN 10346
Unidad VK más pequeña	3
Cantidad	Metro
Peso	440,267 kg
Unidad de peso	kg/100 m
Huella de CO2 (GWP) Cradle-to-Gate	10,7471 kg CO2e / 1 Metro

Ficha Técnica

Bandeja de escalera LG 110, 3 m VS FS

Referencia: 6216413

Dimensiones

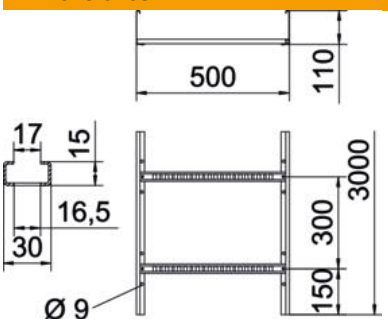

Tamaño	110x500x3000
Longitud	3.000 mm
Ancho	500 mm
Altura	110 mm
Medida B	500 mm
Medida de la ranura del peldaño	16,50

Datos técnicos

Modelo de peldaños	Perfil perforado
Modelo de perfil lateral	Perfil plano
Fijación del peldaño	Con remache ciego
Tipo de fijación sistema de montaje	Suelo Techo Pared
Mantenimiento de función	no
Sección efectiva	475 cm²
Sección efectiva	47500 mm²
Acero inoxidable, barnizado	no
Perforación lateral	sí
Distancia entre peldaños	300 mm
Tipo vano ancho	no
Espesor	1,5 mm

Ficha Técnica

Bandeja de escalera LG 110, 3 m VS FS

Referencia: 6216413

Cargas

Distancias aplicables entre soportes mín.	2 m
Distancias aplicables entre soportes máx.	5 m
Distancia de sujeción 2,0 m	3,1 kN/m
Distancia de sujeción 2,5 m	2 kN/m
Distancia de sujeción 3,0 m	1,4 kN/m
Distancia de sujeción 3,5 m	0,9 kN/m
Distancia de sujeción 4,0 m	0,65 kN/m
Distancia de sujeción 4,5 m	0,5 kN/m
Distancia de sujeción 5,0 m	0,5 kN/m

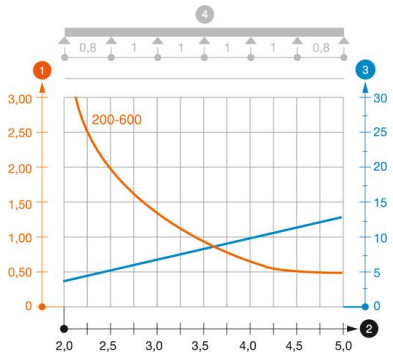

Diagrama de carga bandeja de escalera tipo LG 110 VS

1. Carga de de bandejas/ bandeja de escalera admisible en kN/m sin carga humana
2. Distancia entre los apoyos en m
3. Flexión de la barra en mm a kN/m permitidos.
4. Esquema de carga para procesos de comprobación

— La curva de carga con bandejas portacables en mm

— Curva de flexión de la barra según la distancia entre apoyos