Ficha Técnica

Cabeza para perfil FT

Referencia: 6348874

Cabeza para perfil US 3.
La cabeza para perfil puede montarse en el perfil US 3.
Incluido el material de fijación.
Incluido el material de fijación.

US3

St Acero

FT Galvanizado por inmersión en caliente

Datos maestros

Referencia	6348874
Tipo	KU 3 FT
Denominación 1	Placa frontal
Denominación 2	para perfil US 3
Fabricante	OBO
Dimensión	130x40x100
Color	zinc
Material	Acero
Superficie	Galvanizado por inmersión en caliente
Norma superficies	DIN EN ISO 1461
Unidad VK más pequeña	1
Cantidad	Pieza
Peso	42,3 kg
Unidad de peso	kg/100 u
Huella de CO2 (GWP) Cradle-to-Gate	1,0373 kg CO2e / 1 Unidad

Ficha Técnica

Cabeza para perfil FT

Referencia: 6348874

Dimensiones

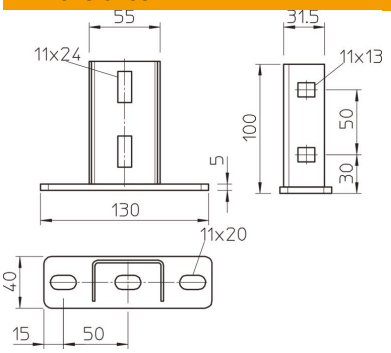

Longitud	130 mm
Ancho	40 mm
Altura	100 mm

Datos técnicos

Versión	Cabeza para perfil U para atornillar
Mantenimiento de función	no
Apropiado para fijación a techo	sí
Apropiado para la fijación de ménsulas	no
Apropiado para formas de perfil	Perfil U
Acero inoxidable, barnizado	no
Ángulo máx.	90 mm
Ángulo mín.	90 mm