Ficha Técnica

Escuadra TP para pared o perfil FS

Referencia: 6366015

Escuadra TP con pestañas para la fijación de bandejas de rejilla sin tornillos.
Si la escuadra se fija directamente al techo o se atornillan los perfiles contra el refuerzo frontal, debe instalarse una pieza distanciadora DS 4 por razones de estabilidad.
Sobre la escuadra TP pueden fijarse sin tornillos las bandejas de rejilla de 50 x 100 mm p. ej. GRL, GR y GRM.

St	Acero
FS	galvanizado en banda

Datos maestros

Referencia	6366015
Tipo	TPSAG 145 FS
Denominación 1	Soporte/escuadra TP
Denominación 2	para bandeja de rejilla
Fabricante	OBO
Dimensión	B145mm
Color	zinc
Material	Acero
Superficie	Galvanizado en banda
Norma superficies	DIN EN 10346
Unidad VK más pequeña	1
Cantidad	Pieza
Peso	30,54 kg
Unidad de peso	kg/100 u
Huella de CO2 (GWP) Cradle-to-Gate	0,7629 kg CO2e / 1 Unidad

Ficha Técnica

Escuadra TP para pared o perfil FS

Referencia: 6366015

Dimensiones

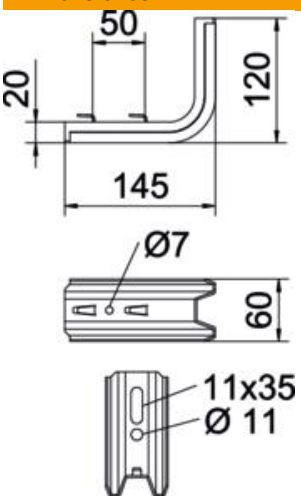

Longitud	145 mm
Ancho	60 mm
Altura	120 mm
Medida B	60 mm
Medida H	120 mm
Medida L	145 mm
Maß W	50 mm

Datos técnicos

Versión	Escuadra de pared/perfil
F en kN	1,5 kN
Mantenimiento de función	no
Para ancho máx.	100 mm
Para ancho mín.	100
Acero inoxidable, barnizado	no

Cargas

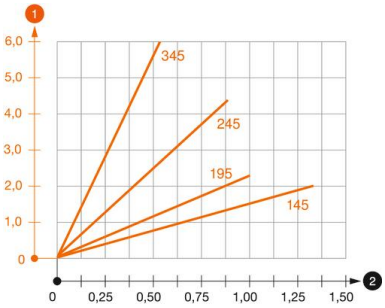

Diagrama de carga escuadra TPSAG

1. Flexión de la punta de la escuadra en caso de la carga de escuadra admisible.
2. Carga admisible de la escuadra kN sin carga humana
2. Distancia entre los apoyos en m

Valor característico de carga del taco para escuadra TP

Fijación a pared				
	Carga máxima [kN]			
	Ancho de la escuadra [mm]			
Taco tipo	145	195	245	345
BZ3 10x90/0-30	1,00	0,93	0,60	0,55
BZ-U 10-30-50/110	1,5	1	0,9	0,55

Los datos indicados se basan en hormigón agrietado con clase de resistencia C20/25. Deben tenerse en cuenta la capacidad de carga de la escuadra (diagrama) y las particularidades constructivas de la licencia ETA (taco).